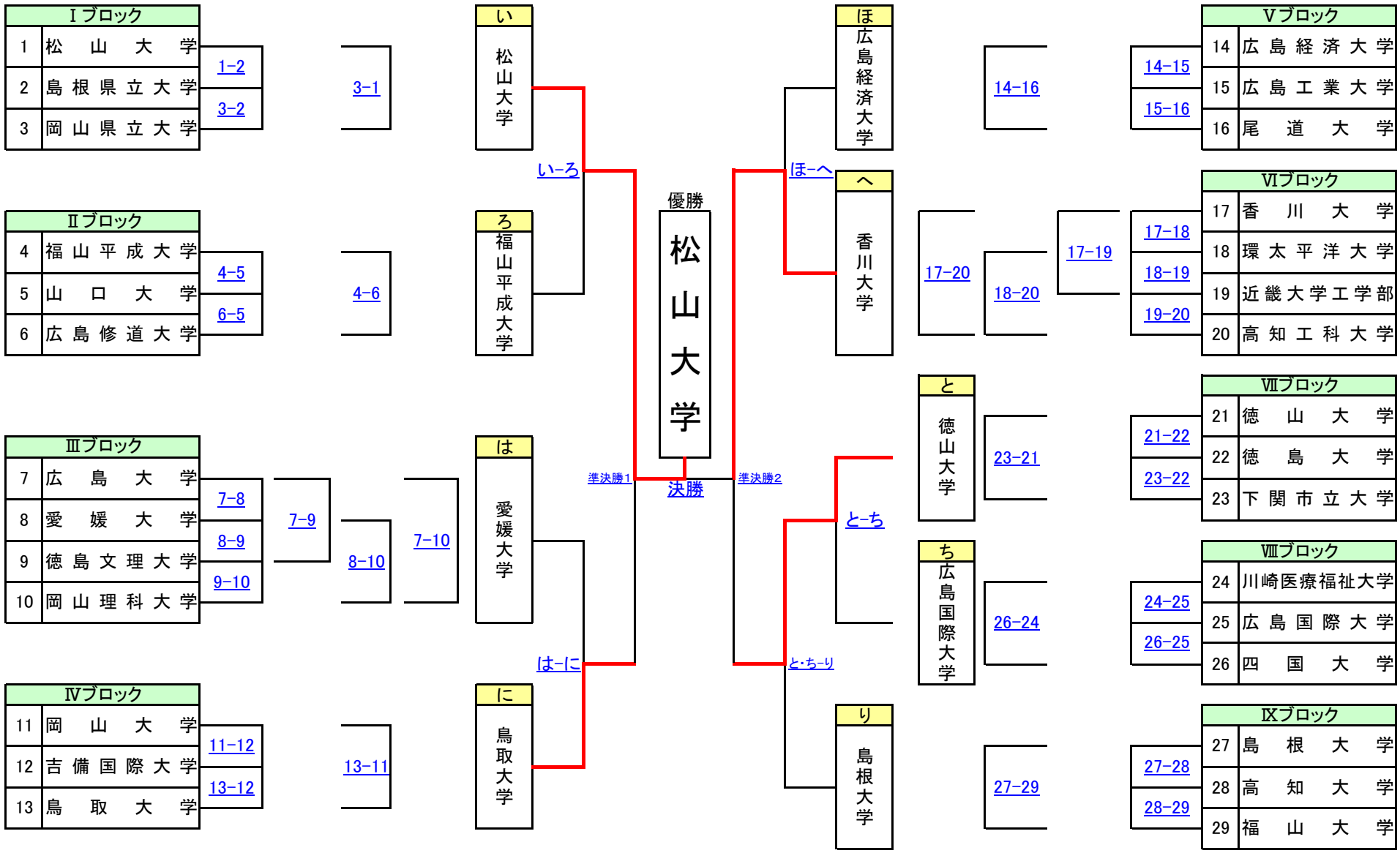# 第55回中四国学生剣道優勝大会　トーナメント表（大学No.vs大学No.）