第３０回 中四国学生剣道新人戦　-男子団体戦-

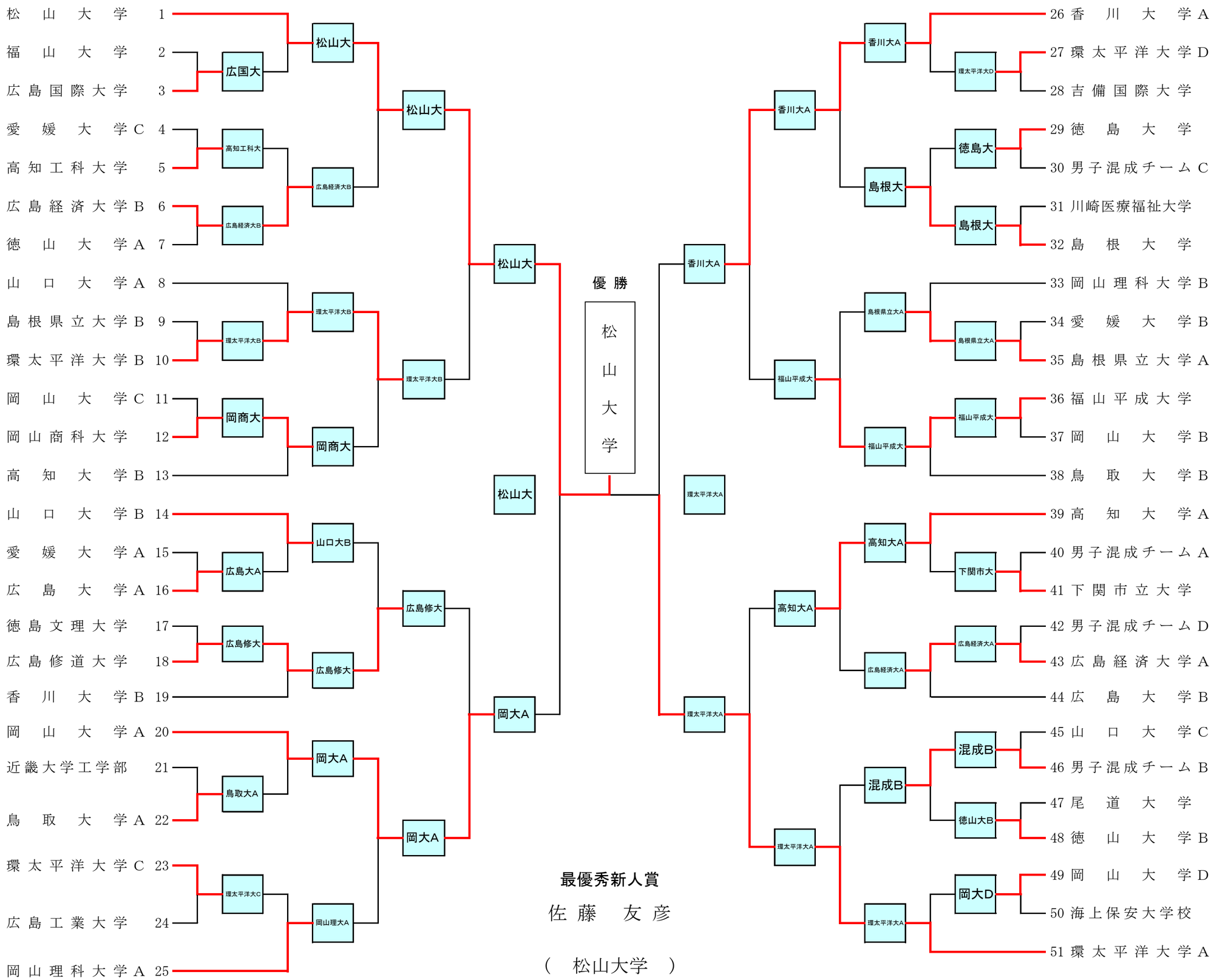

最優秀新人賞

佐藤　友彦

（　松山大学　）