第４５回 中四国学生剣道新人大会　-男子団体戦-

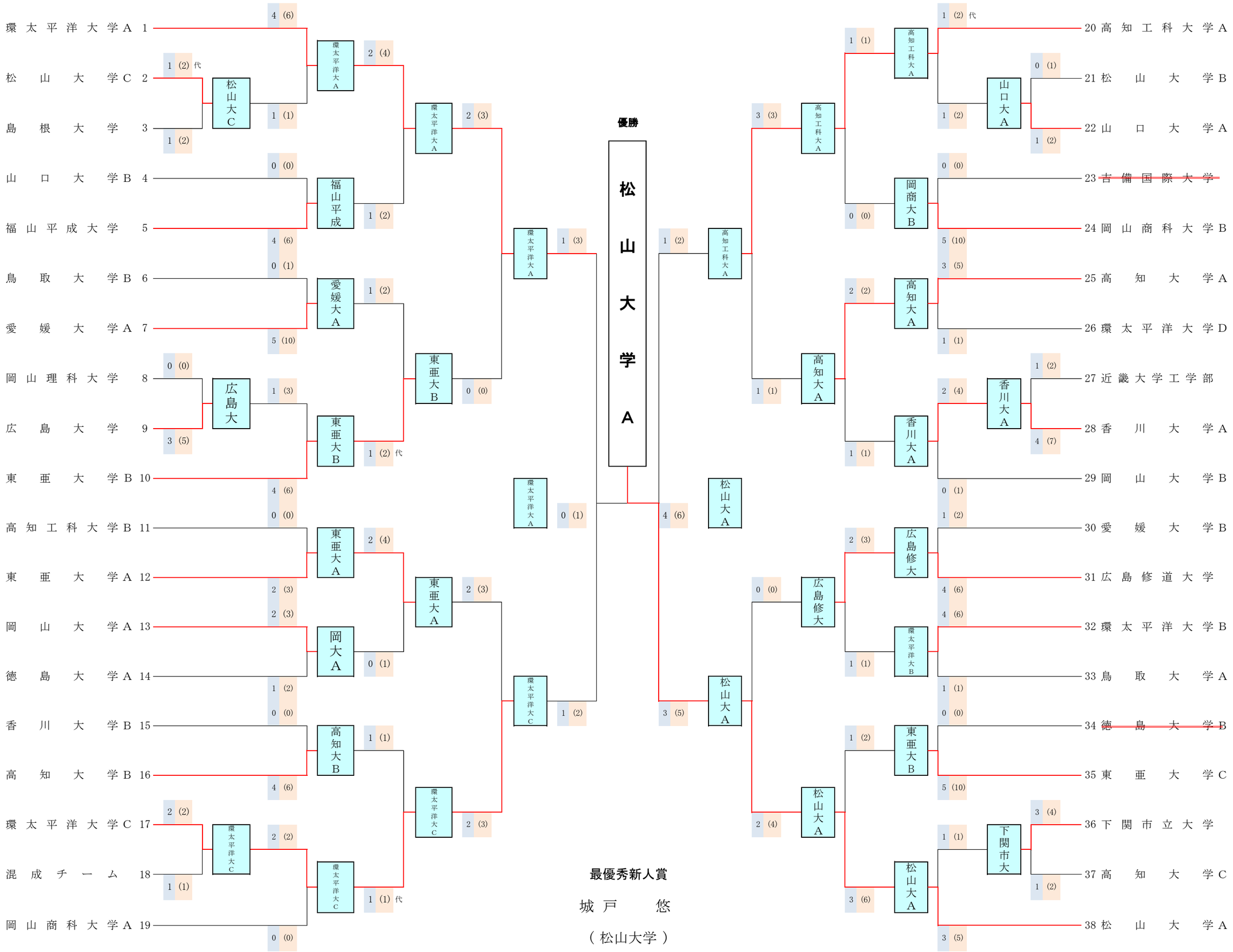

最優秀新人賞

城戸　悠

（松山大学）