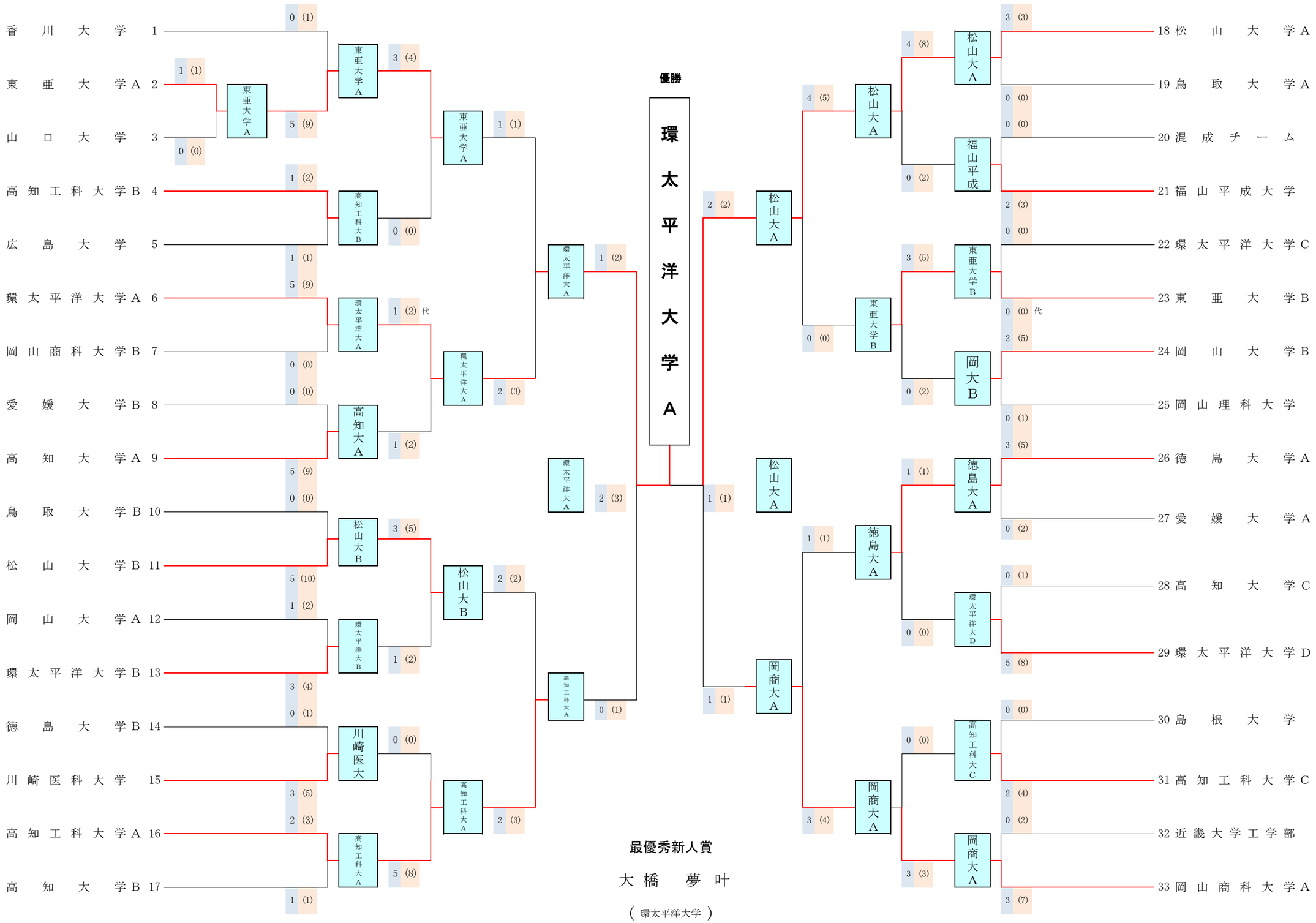第４４回 中四国学生剣道新人大会　-男子団体戦-