第４２回 中四国学生剣道新人大会　-男子団体戦-

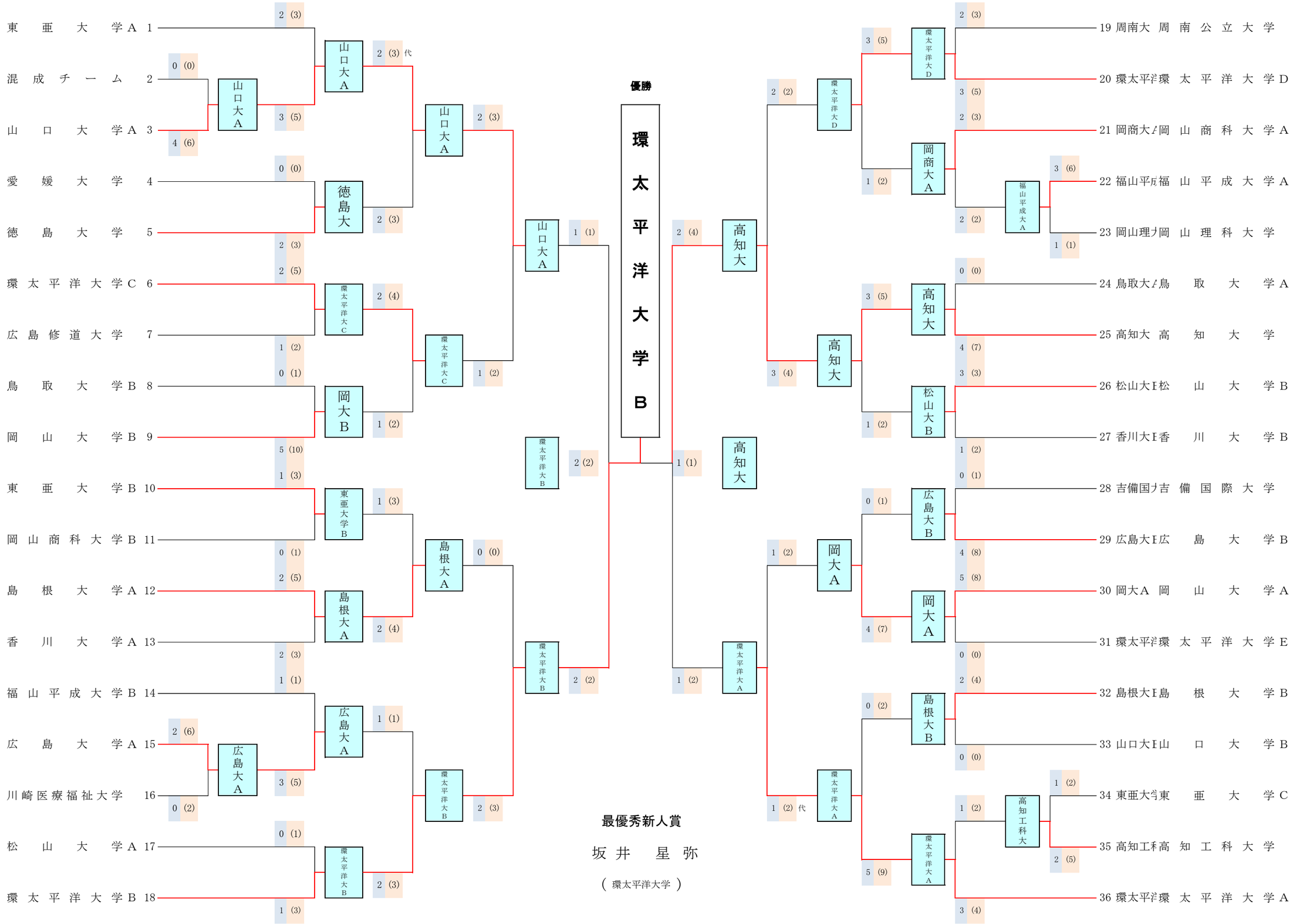

最優秀新人賞

坂井　星弥

（環太平洋大学）