第２２回 中四学連剣友剣道大会　-成年男子の部-
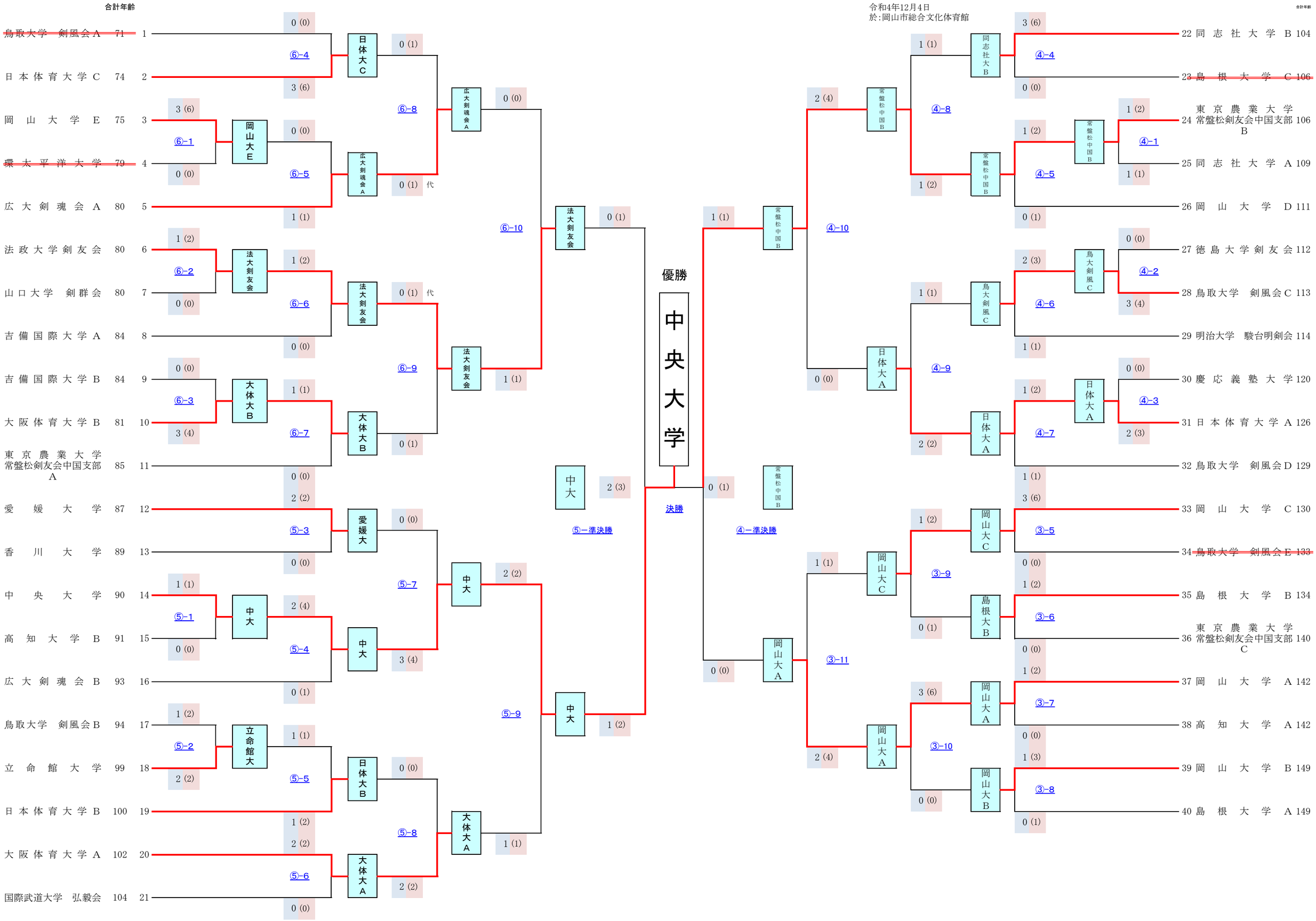
令和4年12月4日
於:岡山市総合文化体育館