第41回 中四国女子学生剣道選手権大会
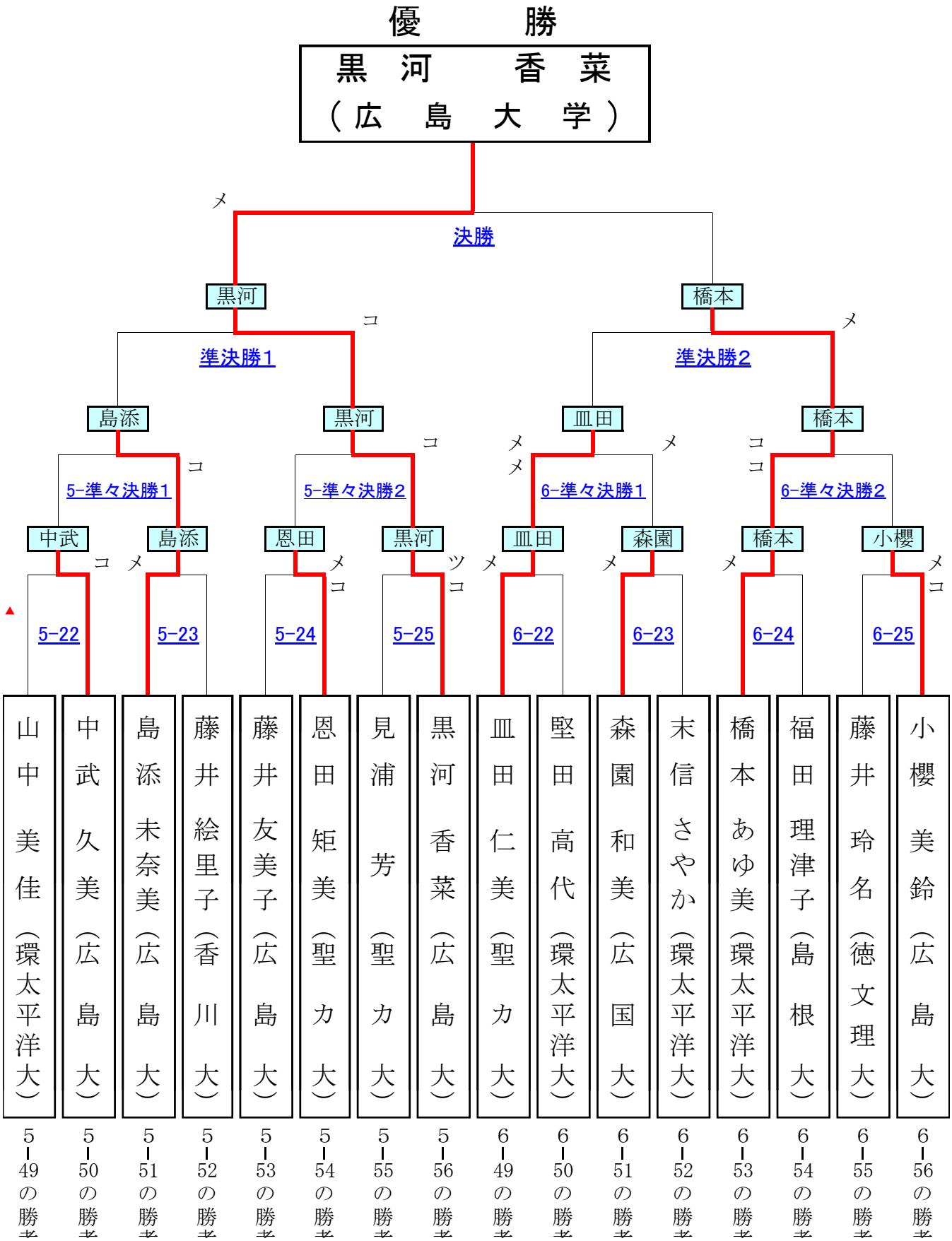
ベスト１６トーナメント戦