男子個人戦トーナメント表（第１ブロック）
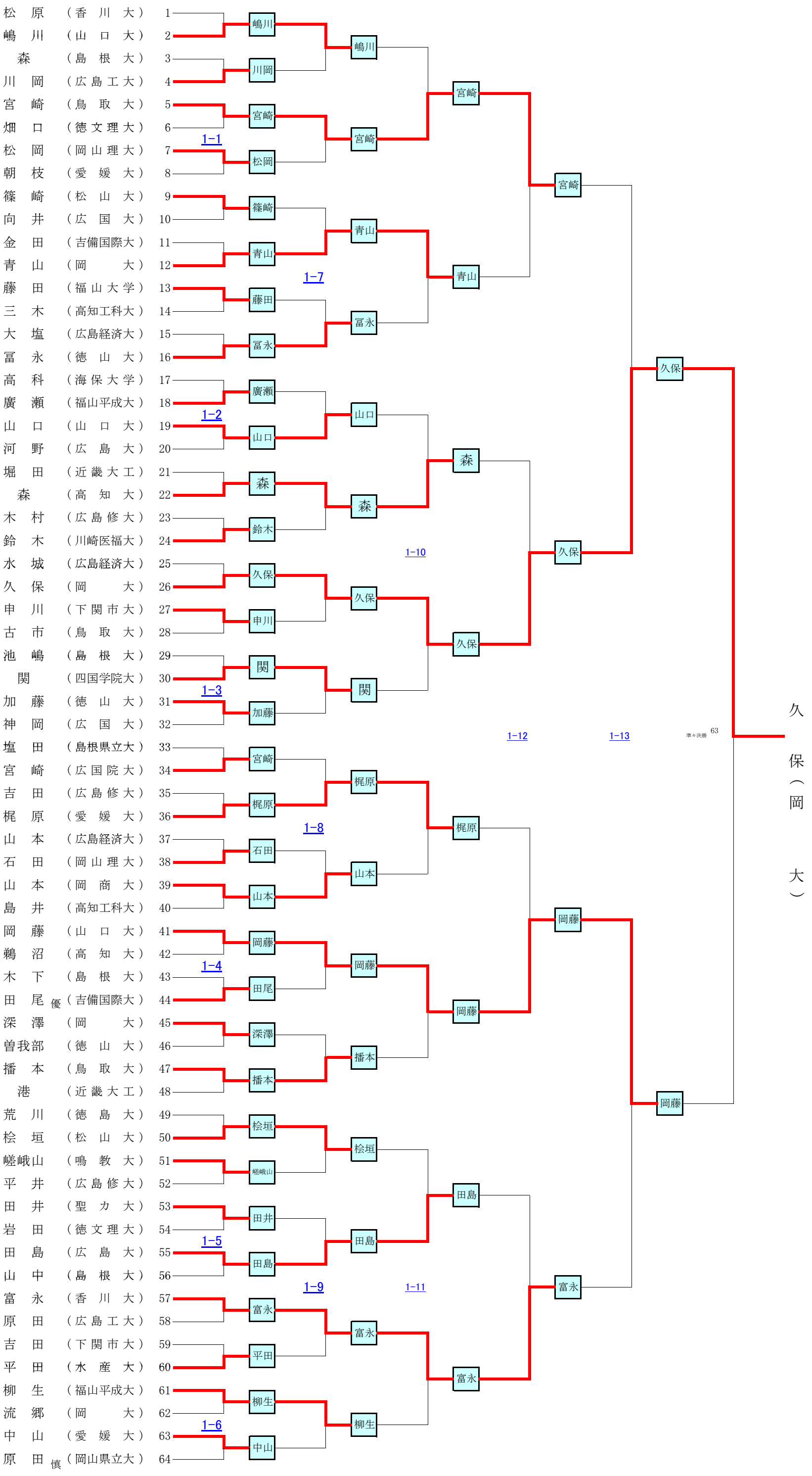
松　原	（香　川　大）	1
嶋　川	（山　口　大）	2
森	（島　根　大）	3
川　岡	（広島工大）	4
宮　崎	（鳥　取　大）	5
畑　口	（徳文理大）	6
松　岡	（岡山理大）	7
朝　枝	（愛　媛　大）	8
篠　崎	（松　山　大）	9
向　井	（広　国　大）	10
金　田	（吉備国際大）	11
青　山	（岡　　大）	12
藤　田	（福山大学）	13
三　木	（高知工科大）	14
大　塩	（広島経済大）	15
冨　永	（徳　山　大）	16
高　科	（海保大学）	17
廣　瀬	（福山平成大）	18
山　口	（山　口　大）	19
河　野	（広　島　大）	20
堀　田	（近畿大工）	21
森	（高　知　大）	22
木　村	（広島修大）	23
鈴　木	（川崎医福大）	24
水　城	（広島経済大）	25
久　保	（岡　　大）	26
申　川	（下関市大）	27
古　市	（鳥　取　大）	28
池　嶋	（島　根　大）	29
関	（四国学院大）	30
加　藤	（徳　山　大）	31
神　岡	（広　国　大）	32
塩　田	（島根県立大）	33
宮　崎	（広国院大）	34
吉　田	（広島修大）	35
梶　原	（愛　媛　大）	36
山　本	（広島経済大）	37
石　田	（岡山理大）	38
山　本	（岡　商　大）	39
島　井	（高知工科大）	40
岡　藤	（山　口　大）	41
鵜　沼	（高　知　大）	42
木　下	（島　根　大）	43
田　尾 優	（吉備国際大）	44
深　澤	（岡　　大）	45
曽我部	（徳　山　大）	46
播　本	（鳥　取　大）	47
港	（近畿大工）	48
荒　川	（徳　島　大）	49
桧　垣	（松　山　大）	50
嵯峨山	（鳴　教　大）	51
平　井	（広島修大）	52
田　井	（聖　カ　大）	53
岩　田	（徳文理大）	54
田　島	（広　島　大）	55
山　中	（島　根　大）	56
富　永	（香　川　大）	57
原　田	（広島工大）	58
吉　田	（下関市大）	59
平　田	（水　産　大）	60
柳　生	（福山平成大）	61
流　郷	（岡　　大）	62
中　山	（愛　媛　大）	63
原　田 慎	（岡山県立大）	64