# 男子個人戦トーナメント表（第４ブロック）
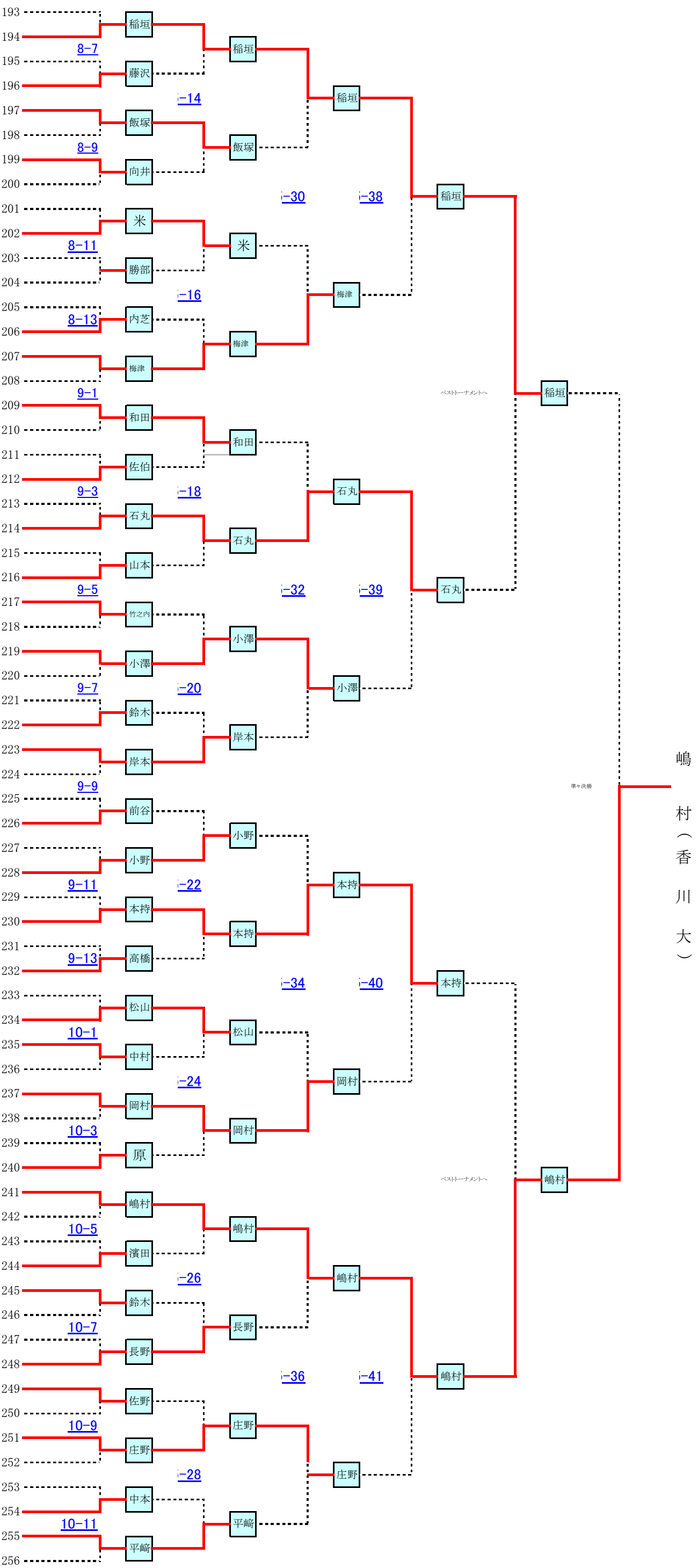
| | | |
|---|---|---|
| 広　瀬 | （広　島　大） | 193 |
| 稲　垣 | （松　山　大） | 194 |
| 左　納 | （広島修大） | 195 |
| 藤　沢 | （高知工科大） | 196 |
| 飯　塚 | （山　口　大） | 197 |
| 高　橋 | （海上保安大） | 198 |
| 向　井 | （福山大学） | 199 |
| 宮　木 | （岡山理大） | 200 |
| 大　井 | （高　知　大） | 201 |
| 米　竜 | （東亜大学） | 202 |
| 勝　部 | （島根県立大） | 203 |
| 下　山 | （岡　　大） | 204 |
| 今　田 | （広島工大） | 205 |
| 内　芝 | （広　国　大） | 206 |
| 梅　津 | （環太平洋大） | 207 |
| 福　本 | （愛　媛　大） | 208 |
| 和　田 | （福山平成大） | 209 |
| 楠 | （香　川　大） | 210 |
| 船　尾 | （愛　媛　大） | 211 |
| 佐　伯 | （東亜大学） | 212 |
| 高　木 | （広島工大） | 213 |
| 石　丸 | （松　山　大） | 214 |
| 池　岡 | （広島修大） | 215 |
| 山　本 | （広　島　大） | 216 |
| 竹之内　歩 | （環太平洋大） | 217 |
| 森　木 | （岡山商大） | 218 |
| 小　澤 | （徳　山　大） | 219 |
| 田　村 | （水　産　大） | 220 |
| 吉　田 | （鳥　取　大） | 221 |
| 鈴　木 | （聖　カ　大） | 222 |
| 岸　本 | （岡　　大） | 223 |
| 依　藤 | （山　口　大） | 224 |
| 勝　部 | （岡　　大） | 225 |
| 前　谷 | （鳥　取　大） | 226 |
| 廣　田 | （徳　島　大） | 227 |
| 小　野 | （広島工大） | 228 |
| 笠 | （環太平洋大） | 229 |
| 本　持 | （香　川　大） | 230 |
| 松　浦 | （岡山理大） | 231 |
| 高　橋 | （愛　媛　大） | 232 |
| 佐　藤 | （広島経済大） | 233 |
| 松　山 | （広　国　大） | 234 |
| 中　村 | （広　島　大） | 235 |
| 半　田 | （鳴　教　大） | 236 |
| 岡　村 | （山　口　大） | 237 |
| 飯　塚 | （島　根　大） | 238 |
| 佐　藤　晴 | （松　山　大） | 239 |
| 原 | （吉備国際大） | 240 |
| 嶋　村 | （香　川　大） | 241 |
| 小　柴 | （徳　山　大） | 242 |
| 太　田 | （愛　媛　大） | 243 |
| 濱　田 | （松　山　大） | 244 |
| 鈴　木 | （広島修大） | 245 |
| 石　川 | （高知工科大） | 246 |
| 須　賀 | （島　根　大） | 247 |
| 長　野 | （広　国　大） | 248 |
| 佐　野 | （東亜大学） | 249 |
| 木　曽 | （福山大学） | 250 |
| 庄　野 | （環太平洋大） | 251 |
| 古　谷 | （山　口　大） | 252 |
| 安　井 | （広島工大） | 253 |
| 中　本 | （高　知　大） | 254 |
| 平　﨑 | （広　島　大） | 255 |
| 長　友 | （下関市大） | 256 |