男子個人戦トーナメント表（第３ブロック）

惣　木	（広　島　大）	129
小坂田	（環太平洋大）	130
田　中 健	（岡　　大）	131
藤　本	（聖　カ　大）	132
坪　井	（吉備国際大）	133
岩　崎	（高　知　大）	134
二　神	（香　川　大）	135
金　城	（徳　島　大）	136
笠　井	（松　山　大）	137
古　田	（川崎医福大）	138
森　田 達	（東亜大学）	139
上　田	（愛　媛　大）	140
須　田	（山　口　大）	141
時　津	（広島工大）	142
蒲　生	（鳥　取　大）	143
栗　田	（水　産　大）	144
宮　内	（鳥　取　大）	145
山　中	（松　山　大）	146
清　水	（岡山理大）	147
中　岡	（福山大学）	148
吉　木	（高知工科大）	149
浦	（環太平洋大）	150
渡　邊	（愛　媛　大）	151
湯　浅	（山　口　大）	152
河　嶌 雄	（徳　山　大）	153
植　野	（広島修大）	154
平　田	（広　国　大）	155
栗　原	（島　根　大）	156
久　野	（美　作　大）	157
千　葉	（岡　　大）	158
角	（広　島　大）	159
東	（広島経済大）	160
高　見	（岡山理大）	161
渡　邊	（下関市大）	162
真　子	（広島工大）	163
野見山	（東亜大学）	164
永　井	（岡　　大）	165
山　田	（愛　媛　大）	166
片　山	（高知県立大）	167
竹　一	（高　知　大）	168
蓮　尾	（広島修大）	169
長　代	（福山大学）	170
伊　藤	（広　国　大）	171
井　上 晶	（環太平洋大）	172
小笠原	（松　山　大）	173
西　隈	（山　口　大）	174
国　府	（香　川　大）	175
大　前	（高知工科大）	176
森	（愛　媛　大）	177
西　口	（広島工大）	178
小　川	（広　島　大）	179
杉　野	（松　山　大）	180
清　親	（岡山商大）	181
前　田	（山　口　大）	182
石　川	（川崎医福大）	183
山　根 健	（福山平成大）	184
児　玉	（環太平洋大）	185
森	（徳　島　大）	186
武　川	（鳥　取　大）	187
吉　本	（広　国　大）	188
芳　川	（香　川　大）	189
木　村	（島　根　大）	190
長　岡	（徳　山　大）	191
壹貫田	（鳴　教　大）	192

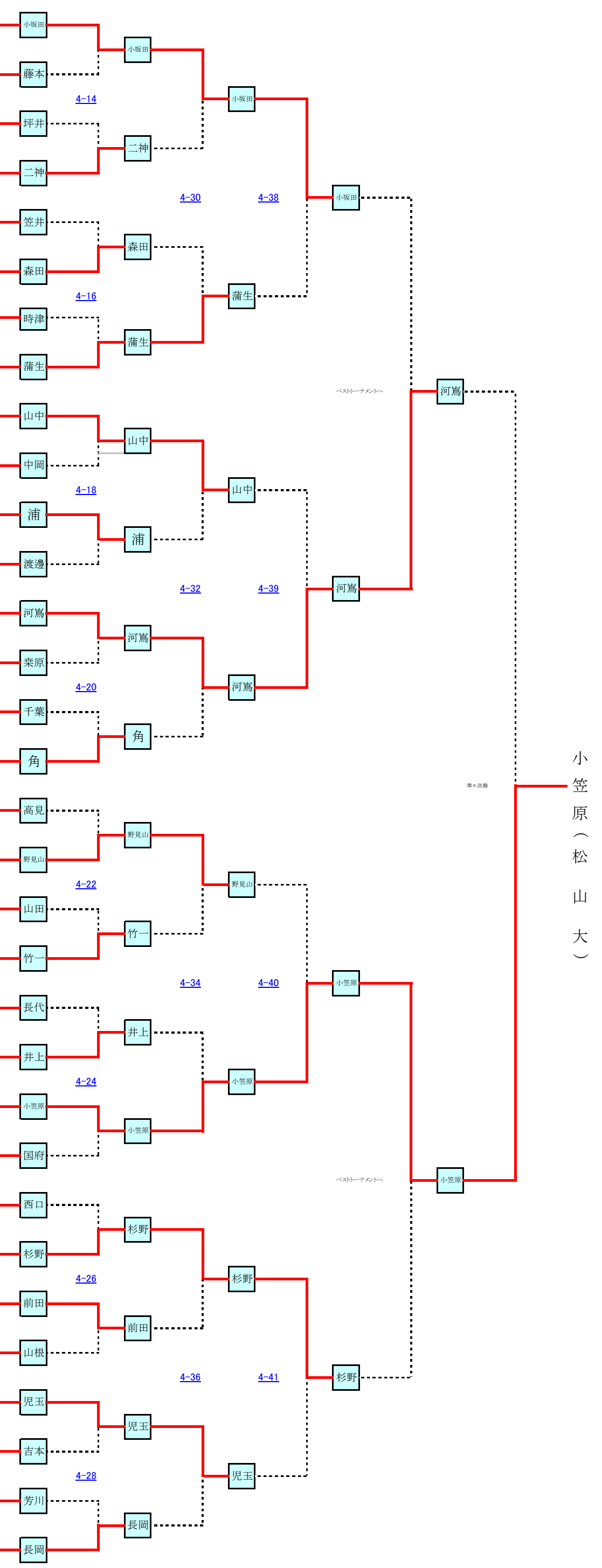

小笠原（松　山　大）