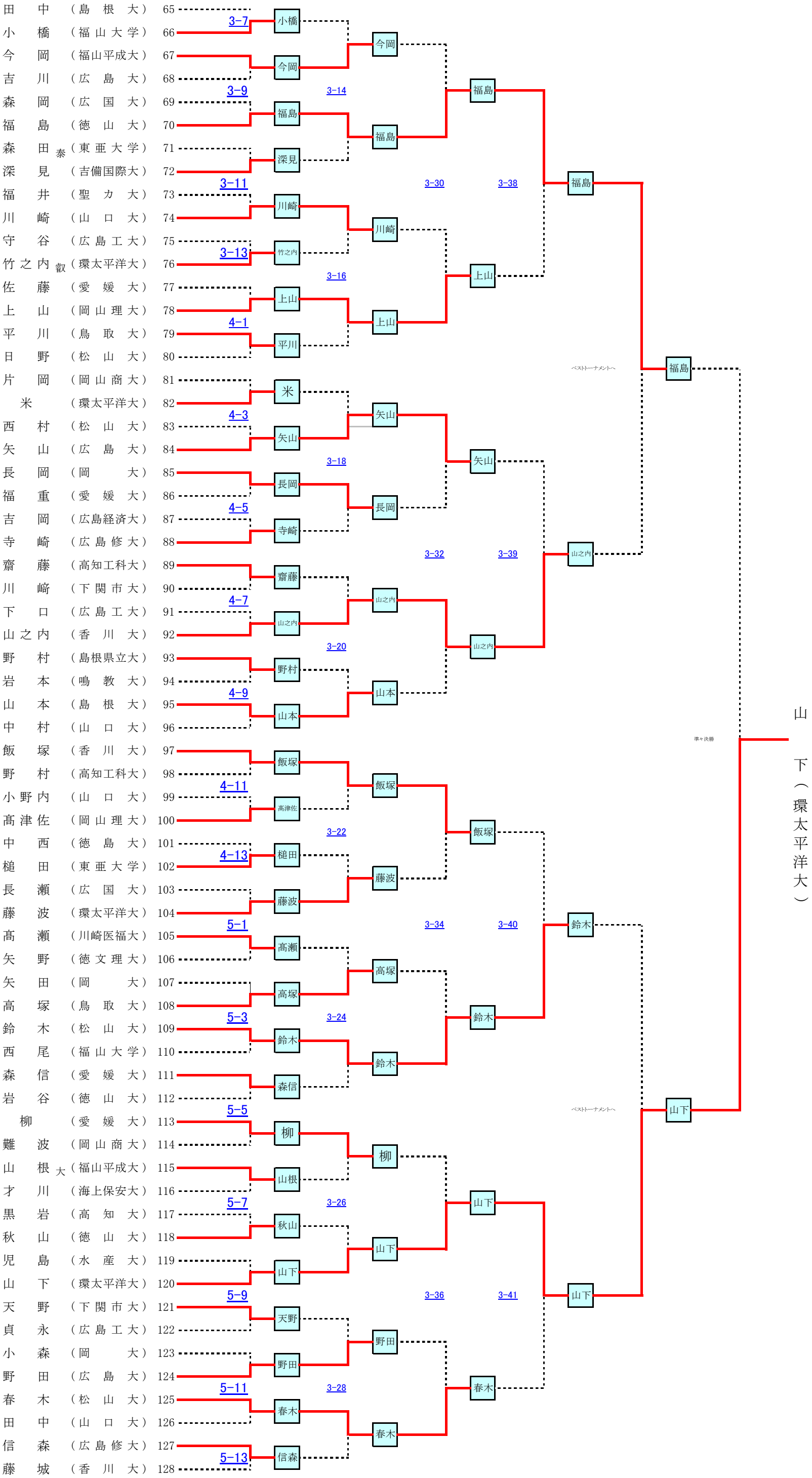男子個人戦トーナメント表（第２ブロック）