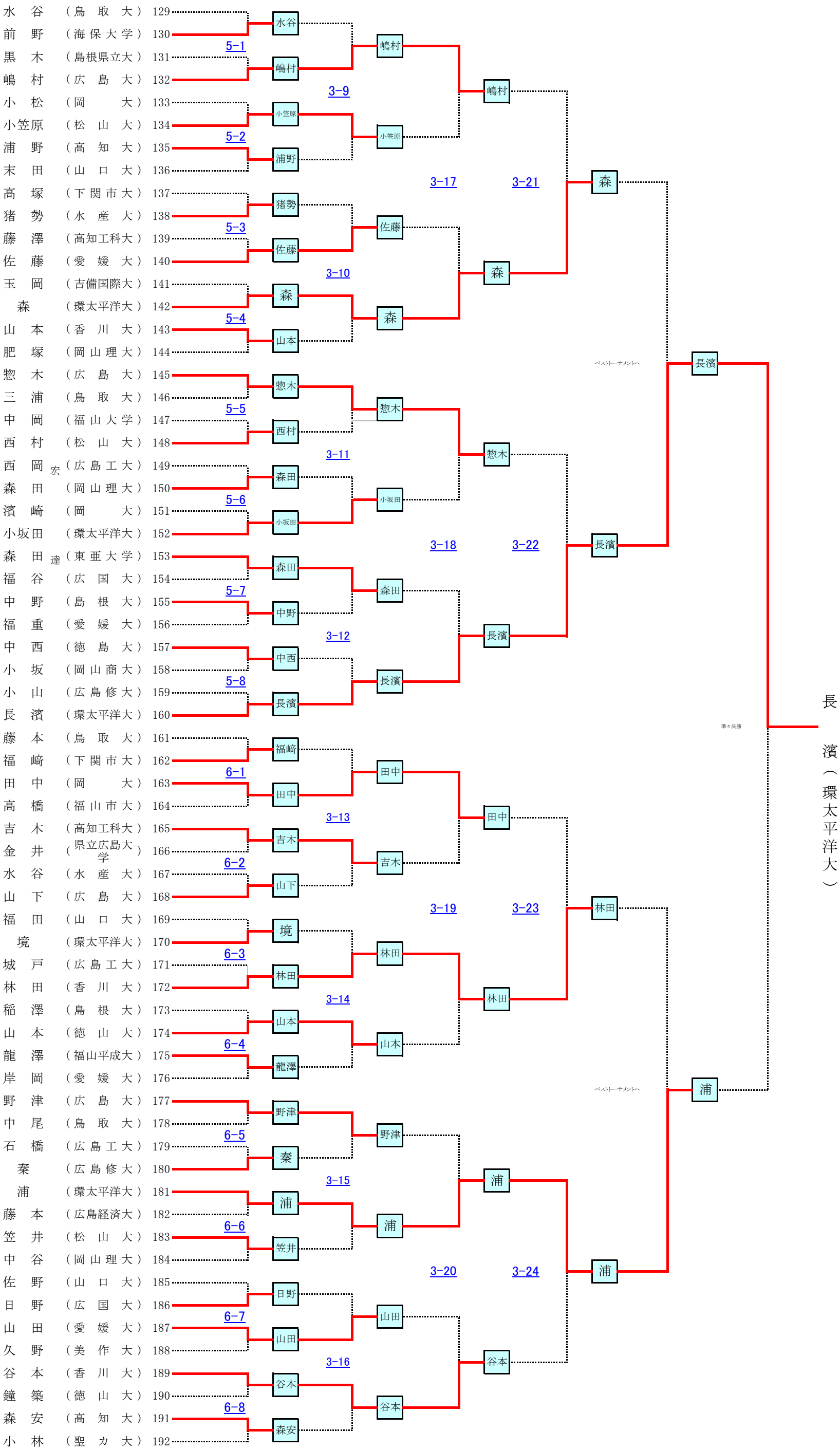男子個人戦トーナメント表（第３ブロック）