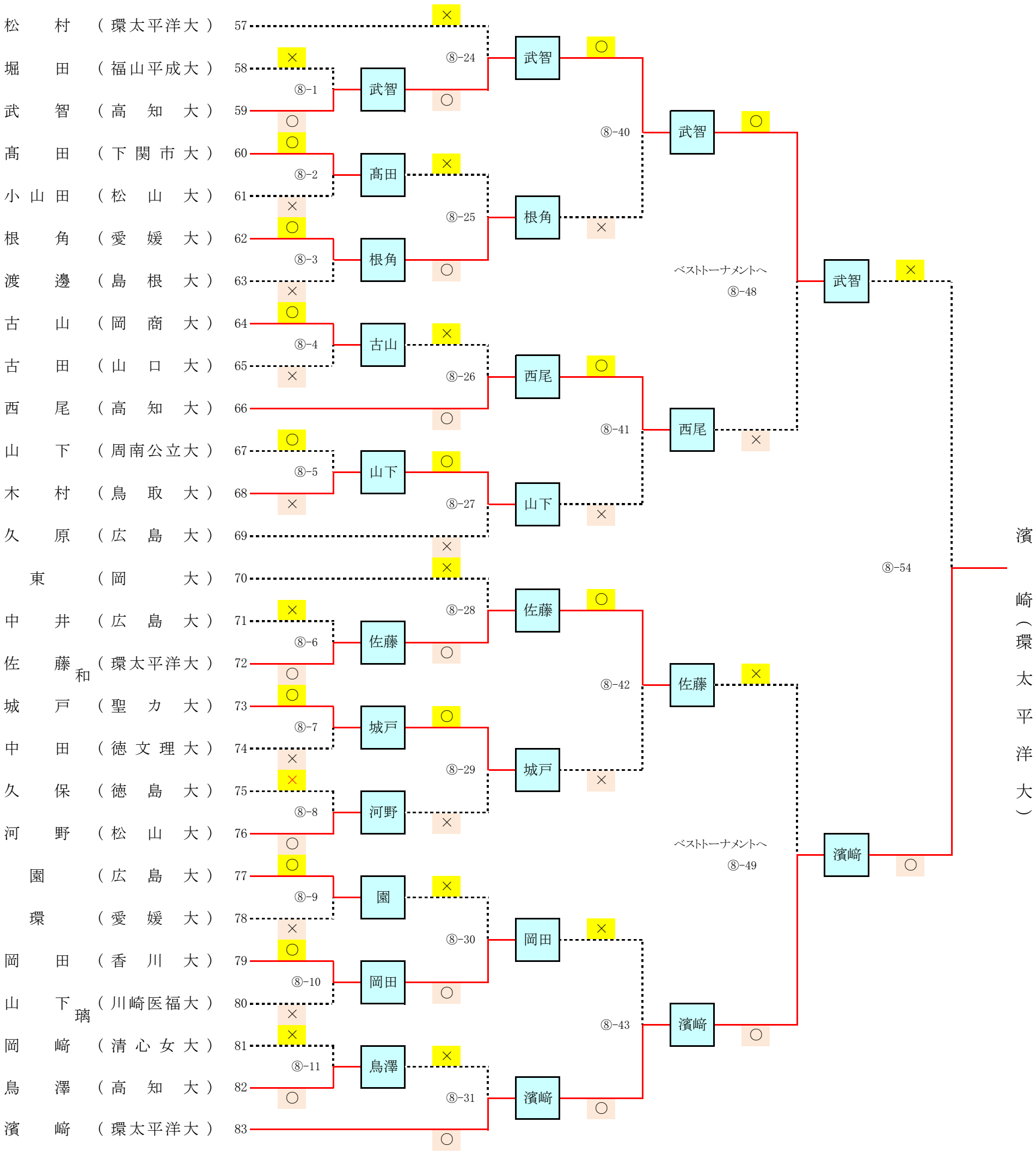女子個人戦トーナメント表（第２ブロック－１）