男子個人戦トーナメント表（第２ブロック）
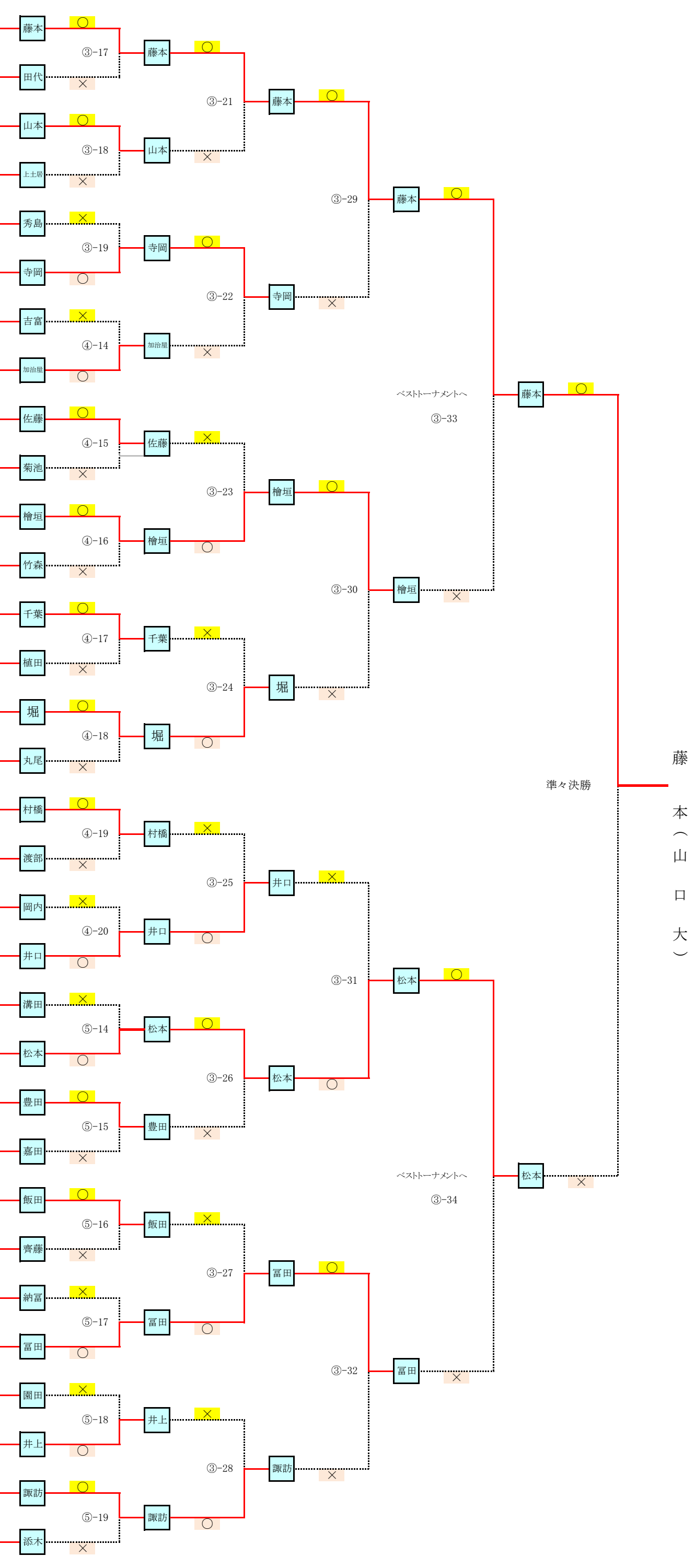
熊本	（近畿大工）	65	×　③-8
藤本	（山口大）	66	○
橋本	（徳島大）	67	○　③-9
田代	（高知大）	68	×
山本	（環太平洋大）	69	○　③-10
齋藤	（福山平成大）	70	○
上土居	（周南公立大）	71	×　③-11
小島	（岡山理大）	72	○
秀島	（環太平洋大）	73	×　③-12
~~羽坂~~	~~（徳島大）~~	~~74~~	○
寺岡 大	（愛媛大）	75	×　③-13
小松原	（島根大）	76	○
藤井	（福山大学）	77	×　④-1
吉富	（東亜大学）	78	×
加治屋	（高知工科大）	79	○　④-2
澤	（広島大）	80	○
千葉	（岡大）	81	×　④-3
佐藤	（広島大）	82	×
菊池	（松山大）	83	○　④-4
石田	（香川大）	84	○
加嶋	（山口大）	85	×　④-5
檜垣	（島根大）	86	×
竹森	（鳥取大）	87	○　④-6
依田	（福山大学）	88	○
松本	（鳥取大）	89	×　④-7
千葉	（高知大）	90	×
植田	（岡大）	91	○　④-8
髙井	（環太平洋大）	92	○
堀	（下関市大）	93	×　④-9
上村	（島根大）	94	○
丸尾 壮	（岡商大）	95	×　④-10
本城	（愛媛大）	96	○
近藤	（松山大）	97	×　④-11
村橋	（東亜大学）	98	×
渡部	（環太平洋大）	99	○　④-12
保坂	（高知大）	100	○
岡内	（岡大）	101	×　④-13
小林	（徳島大）	102	○
津末	（高知工科大）	103	×　⑤-1
井口	（香川大）	104	×
宇野	（環太平洋大）	105	○　⑤-2
溝田	（福山平成大）	106	○
矢壁	（島根大）	107	×　⑤-3
松本	（広島大）	108	○
大野	（岡大）	109	×　⑤-4
豊田	（高知大）	110	○
西村	（愛媛大）	111	×　⑤-5
嘉田 皓	（岡商大）	112	○
白井	（川崎医大）	113	×　⑤-6
飯田	（高知工科大）	114	○
寺岡 央	（愛媛大）	115	×　⑤-7
齊藤	（東亜大学）	116	○
丸田	（高知大）	117	×　⑤-8
納冨	（環太平洋大）	118	○
冨田 悠	（松山大）	119	○　⑤-9
石倉	（岡商大）	120	○
園田	（環太平洋大）	121	×　⑤-10
冨山	（愛媛大）	122	×
斉藤	（高知大）	123	×　⑤-11
井上	（東亜大学）	124	○
諏訪	（松山大）	125	○　⑤-12
丸尾 悠	（岡商大）	126	×
添木	（高知工科大）	127	○　⑤-13
長井	（岡大）	128	×