男子個人戦トーナメント表（第４ブロック）
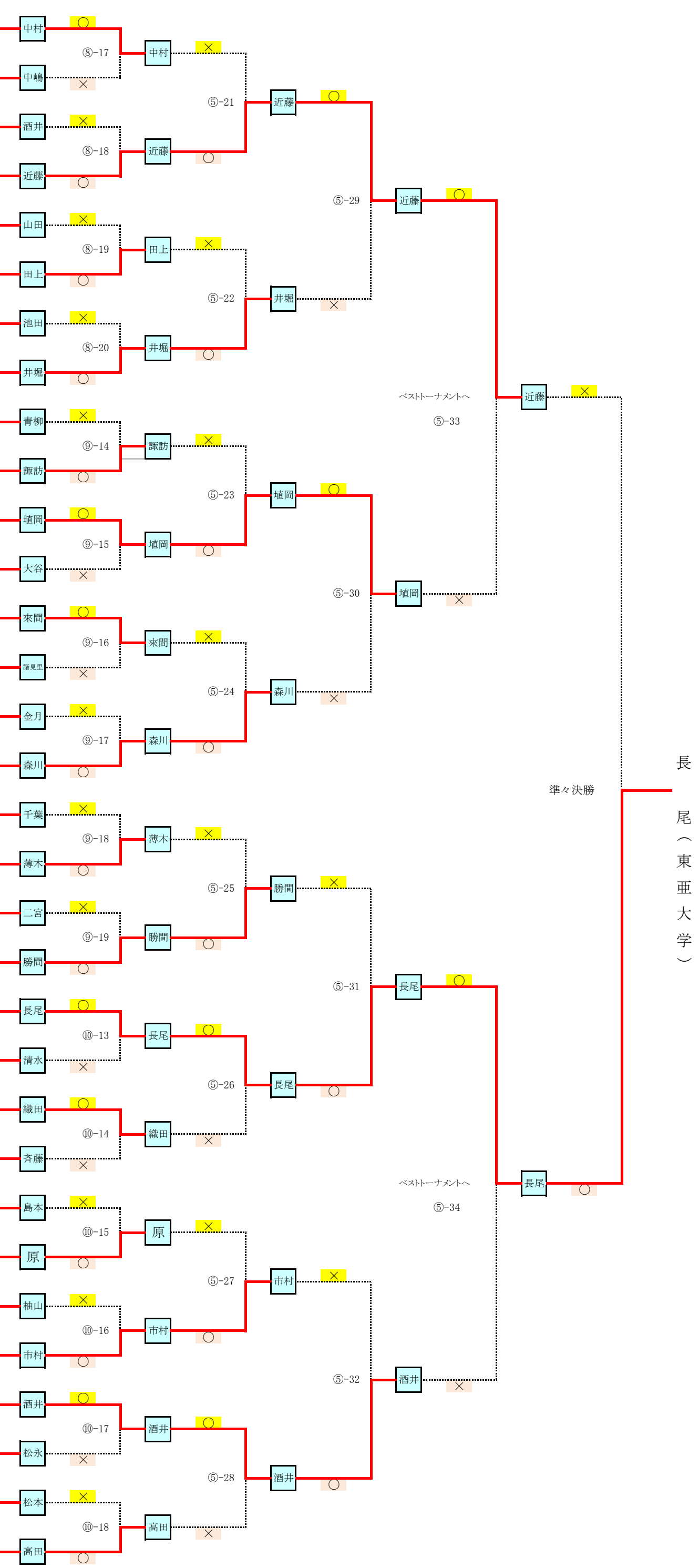
中村	（岡大）	193	○
竹城	（愛媛大）	194	×
横山	（岡山理大）	195	×
中嶋	（鳥取大）	196	○
藤井	（福山大学）	197	×
酒井	（香川大）	198	○
立花	（環太平洋大）	199	×
近藤	（松山大）	200	○
堀	（下関市大）	201	×
山田	（島根大）	202	○
辻	（吉備国際大）	203	×
田上	（福山平成大）	204	○
藤井	（周南公立大）	205	×
池田	（広島大）	206	○
井堀	（東亜大学）	207	○
河口	（高知大）	208	×
青柳	（高知大）	209	○
熊原	（近畿大工）	210	×
松本	（鳥取大）	211	×
諏訪	（松山大）	212	○
谷本	（岡大）	213	×
埴岡	（環太平洋大）	214	○
大谷	（香川大）	215	○
冨山	（愛媛大）	216	×
澤	（広島大）	217	×
來間	（岡商大）	218	○
清水	（下関市大）	219	×
諸見里	（東亜大学）	220	○
金月	（福山大学）	221	○
三浦	（高知大）	222	×
小松原	（島根大）	223	×
森川	（広島修大）	224	○
千葉	（岡大）	225	○
島脇	（徳島大）	226	×
薄木	（香川大）	227	○
安積	（就実大）	228	×
二宮	（川崎医福大）	229	○
八東	（愛媛大）	230	×
片山	（高知工科大）	231	×
勝間	（環太平洋大）	232	○
長尾	（東亜大学）	233	○
堀田	（島根大）	234	×
清水	（山口大）	235	○
下川	（福山平成大）	236	×
織田	（徳文理大）	237	○
田中	（岡山商大）	238	×
斉藤	（高知大）	239	○
高澤	（広島大）	240	×
島本	（岡山理大）	241	○
横谷	（就実大）	242	×
原	（高知工科大）	243	○
名取	（鳥取大）	244	×
柚山	（岡大）	245	○
山下	（愛媛大）	246	×
藤井	（環太平洋大）	247	×
市村	（松山大）	248	○
林	（周南公立大）	249	×
酒井	（環太平洋大）	250	○
豊田	（高知大）	251	×
松永	（山口大）	252	○
松本	（徳島大）	253	○
田中兆	（東亜大学）	254	×
高田	（岡商大）	255	○
延島	（川崎医大）	256	×